	NO.	PART NO	NAME	MATERIAL	NOTE
	1	7119-3050	SPF PA CONNECTOR	66NYLON	色=Na
△	2	7119-3050-50	〃	〃	色：O
△	3	7119-3050-60	〃	〃	色＝G
△	4	7119-3050-80	〃	〃	色＝Br
△	5	7119-3050-90	〃	〃	色＝L
△	6	7119-3050-30	〃	〃	色＝B
△	7	7119-3050-10	〃	〃	色＝DARK GRAY

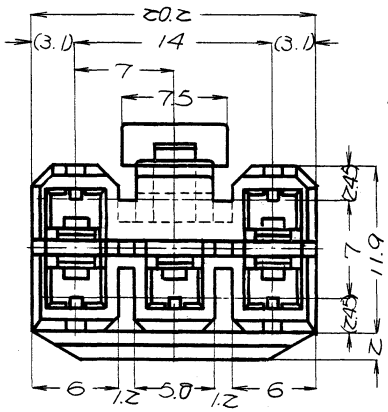

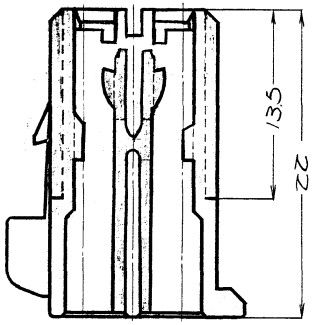

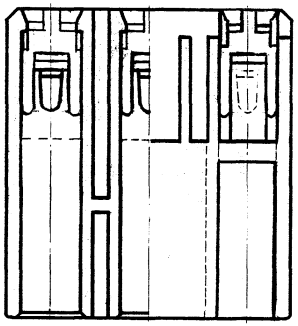

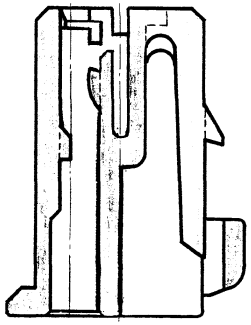

YBM コードNo.

発行

符号	年月日	記事	No.	点検
△3	88.04.21	色品番追加	8M-0150	山本
△2	81.12.24	色品番追加	C82-2010	石井
△1	81.08.17	色品番追加	78-2638	山田

一般公差及び通用規格

	10以下	50以下	100以下	250以下	250 1000	角度	面心量
A	±0.15	±0.2	±0.3	±0.5	±0.75	±3.0'	0.1
B	±0.2	±0.3	±0.55	±0.95	±1.4	±3.0'	0.1
C	±0.3	±0.5	±0.8	±1.4	±2	±3.0'	0.15

指定

を通用の事

種別 サ
個数 尺度 〃
材質
処理
仕上

扱所
得意先
得意先 図番 品番
図元
作成 年 月 日
認可 年 月 日

製品名 又は註名
製品番号 又は註番
点検 点検 ヨ 設計 写図 原 50.3.14

品名 SPF PA CONNECTOR
品番 7119-3050 △ETC
三角法
図番 7119-3050：R

A 2 500106

Yazaki