品番	品名	材質	色
7123-2012	コネクター ポールハウジングフィメール	ポリプロピレン	ナチュラル
7123-2012-80	〃	〃	茶
△ 7123-2012-40	〃	〃	淡灰

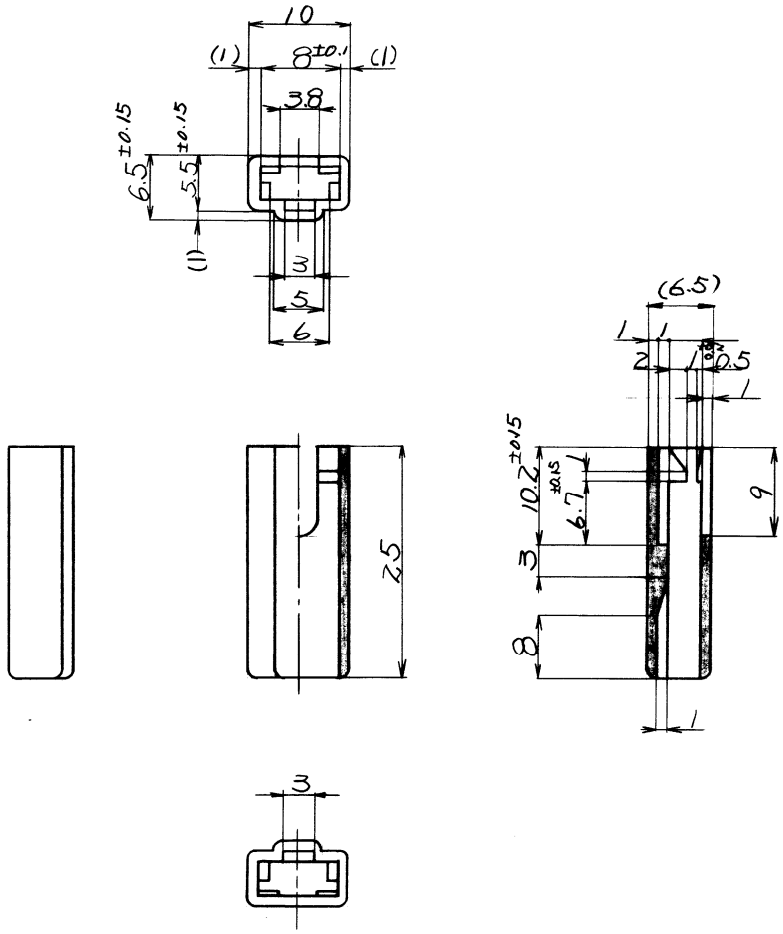

YBM コードNo.

発行

符号	年月日	記事	No.	点検
△	88.12.19	色品番追加	8416-1760	山本
	52.4.20	差換工図面作成	C7397	小野

一般公差及び適用規格

	10以下	50以下	100以下	250以下	250フエ/モノ	角度	偏心量
A	±0.15	±0.2	±0.3	±0.5	±0.75	±30′	0.1
B	±0.2	±0.3	±0.36	±0.95	±1.4	±30′	0.1
C	±0.3	±0.5	±0.8	±1.4	±2	±30′	0.15

(指定)

10以下 ±0.2　角度 ±30′

50以下 ±0.3　嵌入量 0.1

を適用の事

種別	サ
個数	尺度 2/1
材質	ポリプロピレン
処理	
仕上	

扱所		製品名	品名 コネクター
得意先		又は註名	ポールハウジングNO.3 フィメール
得意先 図番		製品番号	品番 7123-2012 etc.
得意先 品番		又は註番	
図元 新設	認可 鈴木	点検	三角法
作成 42年12月4日	52年4月26日	62.4.26 / 47.4.22 / 52.4.20 / 52.4.15	図番 7123-2012:R

A 3　500105

Yazaki