TOLERANCES FOR UNTOLERATED DIMENSIONS:
1. ANGLE-DEMENSIONS (IN °)
TOLERANCE FOR ALL ANGLE-DIMENSIONS: ±2°
2. RADII : (IN mm)

TO 1	1-3	3-10	10-20	20-30	30-50
±0.2	±0.3	±0.4	±0.5	±1	±2

3. DISTANCE-DIMENSIONS: DIN 16901-130
4. GENERAL TOLERANCE FOR SYMMETRY: ⌯ 0.3

Toleranzen fuer nicht tolerierte Masse:
1. Winkelmasse: (in °)
Fuer alle Winkelmasse gilt ±2°
2. Radien : (in mm)

Bis 1	1-3	3-10	10-20	20-30	30-50
±0.2	±0.3	±0.4	±0.5	±1	±2

3. Laengenmasse : DIN 16901-130
4. Allgemeintoleranz fuer Symmetrie: ⌯ 0.3

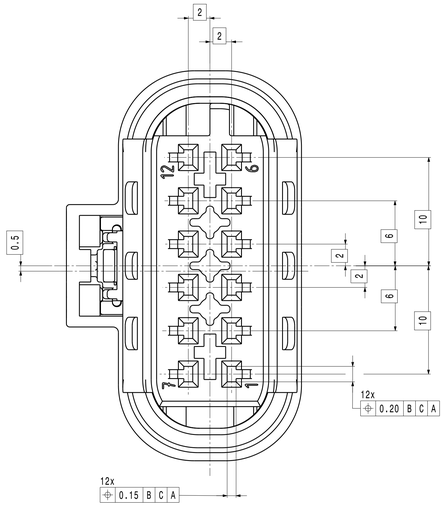

Darstellung in verriegeltem Zustand
VIEW IN LOCKED POSITION
M 1:1

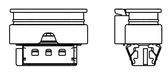

Kragenanschluss
FLANGE CONNECTION
M 1:1

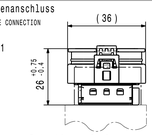

Betaetigungsfreiraum
OPERATION SPACE

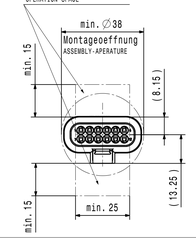

CODIERUNG A
KEYING A
M 2:1

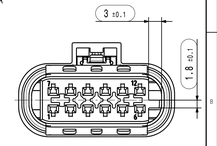

CODIERUNG B
KEYING B
M 2:1

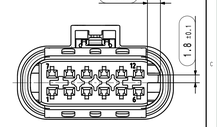

CODIERUNG C
KEYING C
M 2:1

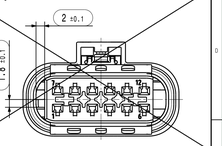

CODIERUNG D
KEYING D
M 2:1

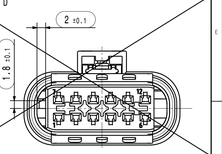

Hirschmann Nummer
Hirschmann Number
806-344

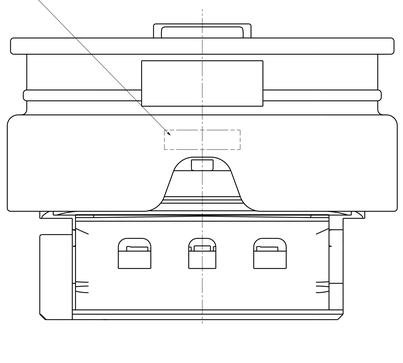

Schutzkragen
PROTECTIVE SHROUD

CPA
CPA

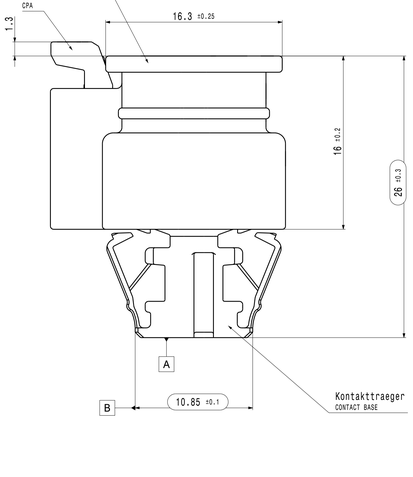

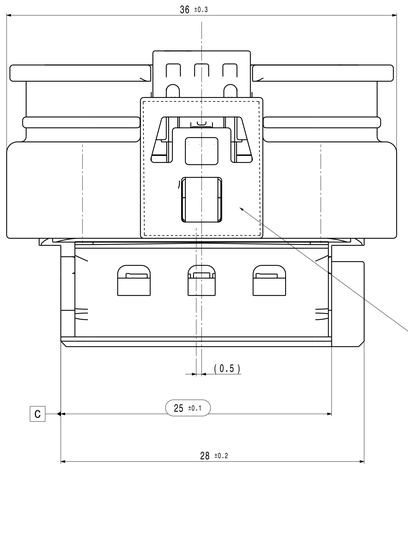

Datum
DATE

HA-Firmenzeichen vertieft
HA-COMPANY SIGN RECESSED

Revisionstand
REVISION STATE

Formteilnummer vertieft
X = Formnest-Nr.
wahlweise
X = Werkzeug-Nr.
Y = Formnest-Nr.
MOLD CAVITY NO. RECESSED
X = MOULD CAVITY NUMBER
OPTIONAL
X = MOULD NUMBER
Y = MOULD CAVITY NUMBER

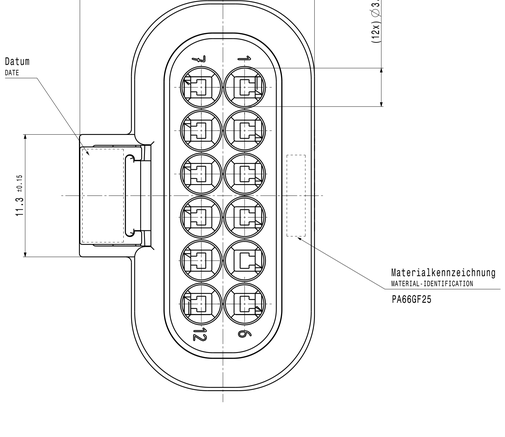

Bemerkungen:
COMMENTS:

1. Codierung A gezeichnet
KEYING A DRAWN
2. Auslieferungszustand wie gezeichnet
DELIVERY STATUS AS DRAWN
3. massgebend ist der deutsche Text
GERMAN TEXT IS VALID
4. Max. zulaessiger Leitungsquerschnitt 1,00mm²
MAXIMUM CONDUCTOR CROSS SECTION 1,00mm²
5. Funktionsbestimmende Masse, die mit ( ) gekennzeichnet sind, werden im EMPB dokumentiert. Nicht gekennzeichnete Masse werden ebenfalls ausgemessen, aber nicht im EMPB dokumentiert. Abweichungen sind zu korrigieren.
DIMENSIONS MARKED WITH ( ) ARE DOCUMENTED IN THE INITIAL SAMPLE INSPECTION REPORT (ISIR). UNMARKED DIMENSIONS ARE ALSO MEASURED BUT NOT DOCUMENTED IN THE ISIR. VARIATIONS MUST BE CORRECTED.
6. Max. zulaessiger Leitungsdurchmesser 2.10mm
MAXIMUM CONDUCTOR DIAMETER 2.10mm
7. Kammer passend fuer
MCON 1.2 siehe Tyco-Zeichnung C-1452674 + SWS Ø3,55 nach Zeichnung C-967067 + ELB nach Zeichnung C-967056GEN oder
MLK 1.2SM Steckerhuelse siehe KOSTAL-Zeichnung DOC00079128 + ELA-U 3,6 / ELB nach Zeichnung 101295SO-1
MATCHING RECEPTACLE SEE
MCON 1.2-LL SEE TYCO-DRAWING C-1452674 + SWS Ø3.55 ACC. TYCO-DRAWING C-967067 + CAVITY PLUG ACC. TYCO DRAWING C-967056GEN OR
MLK 1.25m RECEPTACLE SEE KOSTAL-DRAWING DOC00079128 + ELA-U 3.6 / ELB ACC. KOSTAL-DRAWING 101295SO-1
8. Steckbereich entsprechend Ausfuehrungsvorschrift
AV Stecksockel 8-Pol bis 16-Pol MLK
CONNECTING AREA ACCORDING TO SPEC PLUG SOCKET 8-WAY TO 16-WAY WLK
HRW-NR.: 808-015-...00
9. Produkt- und Verarbeitungsspezifikation
PRODUCT AND PROCESSING SPECIFICATION
HRW-Nr. EPS-100011-00
EVS-100013-00
10. Schutzklasse IPX7 / IPX9K
Bei Applikationen mit moeglicher Dampfstrahlbeaufschlagung ist eine Schutzkappe empfohlen.
PROTECTION CLASS IPX7 / IPX9K
FOR APPLICATIONS WITH POSSIBLE USE OF STEAM JETS, A PROTECTIVE CAP IS RECOMMENDED.
11. max. 30% Regranulat zulaessig
MAX. 30% RECLAIM ACCEPTABLE
12. Teilekennzeichnung angelehnt an DIN 1451
PART IDENTIFICATION SIMILAR DIN 1451
13. Teil entspricht Altautorichtlinie nach EU-Altfahrzeugverordnung 2000/53/EG
PART CORRESPONDS TO SCRAP CAR GUIDELINE ....

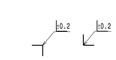

max. Formversatz ±0.1
MAX. SPLIT LINE ±0.1

Version	Status Kum.	Aenderungsbeschreibung / description of alteration	Datum date	gez. drawn
03		CPA color changed from gray to nature, Keying views adjusted	01.06.2017	BK2
02		CPA Farbe und Index 942 dazu	09.05.2012	BK1
01		Bemaßung, Texte und Bemerkungen erweitert bzw. ueberarbeitet;	14.10.2011	BK1
.00		Ersterstellung / Initial Edition	20.07.2010	MB

Pruefvorschriften / test instructions

Rohzustand / crude state	Werkstoff / material	Fertigzustand / final state	Rohgewicht gross weight	g/grs g/gr.
	PA66 GF25		Fertig-gew. final weight	g/grs g/gr.

Material-Nr. / No.	Toleranzen / tolerances	Oberfl. surface	Abfall scrap
	Werkstueckkanten / edges DIN ISO 13715	CP / IEC 60	CAD System/ Version
	Form- u. Lagetoleranzen / geometric tolerances DIN ISO 1101	Dimensions in millimeter: Massstab/scale 5:1	CATIA V5

	Datum / date	Name / name
Gezeichnet drawn	01.06.2017	Kiechle
geprueft/ checked	25.09.2017	Bürk
Freigeb. released	25.09.2017	Schmid

Masse werden bei Abnahme besonders geprueft / dimensions specially checked for acceptation

Benennung / title: 12way 1.2 SealStar Female Connector

Typ / type: DIN A0

Zeichnungs - Nr. / drawing - No.: 806-344-...00

Blatt / sheet von / of 1

HIRSCHMANN AUTOMOTIVE
Owner: Peopleing Kft
A-4600 Ravenscl Grodersin

Ursprung / origin:

Ersatz fuer / replacement:

UNR 10000008492

Lft.-Bestell Nr. ORDER-NO.	Cod. KEYING	Farbe Schutzkragen COLOR PROTECTIVE SHROUD	Farbe Kontakttraeger COLOR CONTACT BASE	Farbe Dichtung COLOR SEAL	CPA Farbe CPA COLOR
806-344-542	B	schwarz, aehnlich RAL 9011 BLACK, SIMILAR RAL 9011	natur NATURE	natur NATURE	natur NATURE
806-344-541	A		schwarz, aehnlich RAL 9011 BLACK, SIMILAR RAL 9011		

This material is protect intellect property rights. Distribution, reproduction and utilisation of this document as well as the communication of its contents to others without express authorisation is prohibited. Offenders will be held liable for payment of damages. All rights reserved.

Diese Unterlage ist urheberrechtlich geschuetzt. Weitergabe sowie Vervielfaeltigung dieser Unterlage, Verwertung und Mitteilung ihres Inhalts sind ohne ausdrueckliche Genehmigung untersagt. Zuwiderhandlungen verpflichten zu Schadenersatz. Alle Rechte vorbehalten.

PDM Freigabe: "SPEICHER" am 14.04.2021 Doc/Vers. 03 Valid from: 20180723 Valid until: - Status: Kundenfreigabe

Controlled status available in the system!