一般公差	
30を越え100以下	±0.3
10を越え30以下	±0.25
10以下	±0.2
角度	±3°

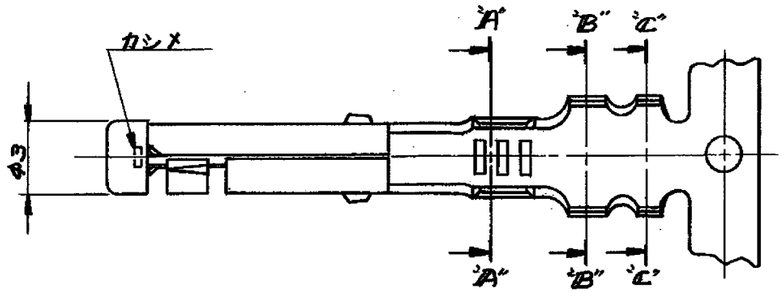

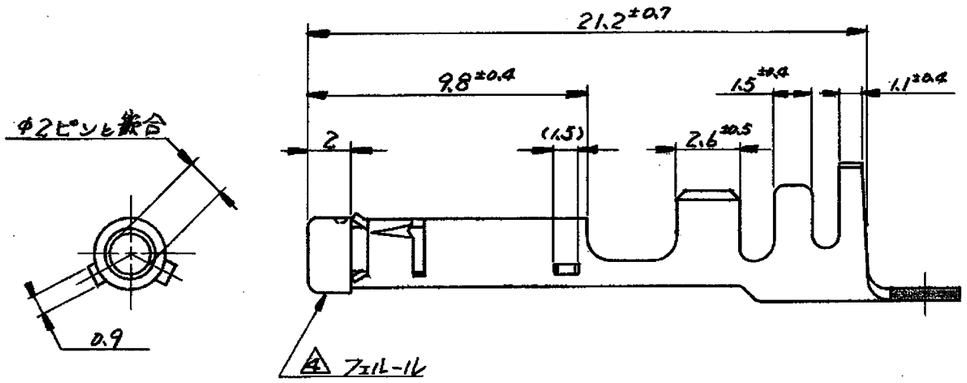

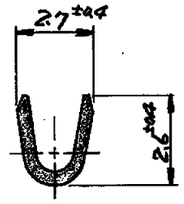

断面"A"-"A"

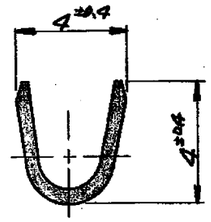

断面"C"-"C"

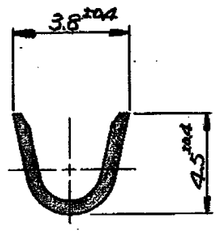

断面"B"-"B"

注：

1. 嵌合相手型番 170294
2. 適用製品規格番号 108-5121
3. 適用端子圧着仕様書番号 114-5039

④ フェルール材料：黄銅.

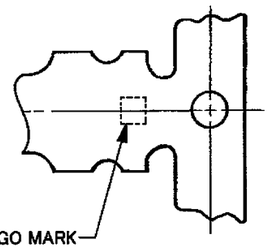

番号 (NUMBER)	材料	備考 (REMARKS)
1-170295-1	錫めっき付黄銅(板厚0.32)	送巻きリール
170295-1	錫めっき付黄銅(板厚0.32)	〃

© COPYRIGHT 2010 BY TYCO ELECTRONICS CORPORATION.
ALL INTERNATIONAL RIGHTS RESERVED.

参考図面 (CUSTOMER COPY) (REFERENCE ONLY)

LTR.	変更 (REVISION RECORD)	DR.	CHK.	DATE
A	ECR-10-018948			
01	ECN J8-5003	S.O		
0	作成	MN		

組立部品 (REQUIRED PER ASSEMBLY)

記事 (DESCRIPTION)

番号 (NUMBER) C-170295

材料 (MATERIAL): 表参照

仕上 (FINISH): —

適合電線断面積 (WIRE RANGE): 0.3~0.85 mm² (AWG#22~#18)

被覆外径 (INSULATION DIA.): 1.5~2.8 mm (— IN)

DR.

CHK. M. Nozaki 9/12/08

DE.

APP. 9/12/08

一般公差 (TOLERANCE UNLESS OTHERWISE NOTED): ±0.4 / ±1°0

尺度 (SCALE): 4—1

名称 (NAME): 2φピンリセプタクル ランスレス

Tyco Electronics — Tyco Electronics Corporation, Kawasaki, Japan

分類 (CLASS): —

型式 (TYPE): —

LGC	SIZE	番号 (NO)	REV.
J	B	C-170295	A

単位：粍 DIMENSIONS IN MM. DO NOT SCALE PRINT

AMP J 030-2