'25/04/11 出図 RELEASE COPYING PROHIBITED 複写厳禁 UNCONTROL DRAWING 非管理図面
SWS/営・営業企画部 SWS/Sales & Marketing Planning Department

公差表	
一般公差	±0.3

記号	変更記事	設変番号	日付	設計者
	一般承認用トシテ新設		86.6.25	石田

注記
1. 本コネクタニ使用スルストッパーハ住友品番6918-0039デアル。

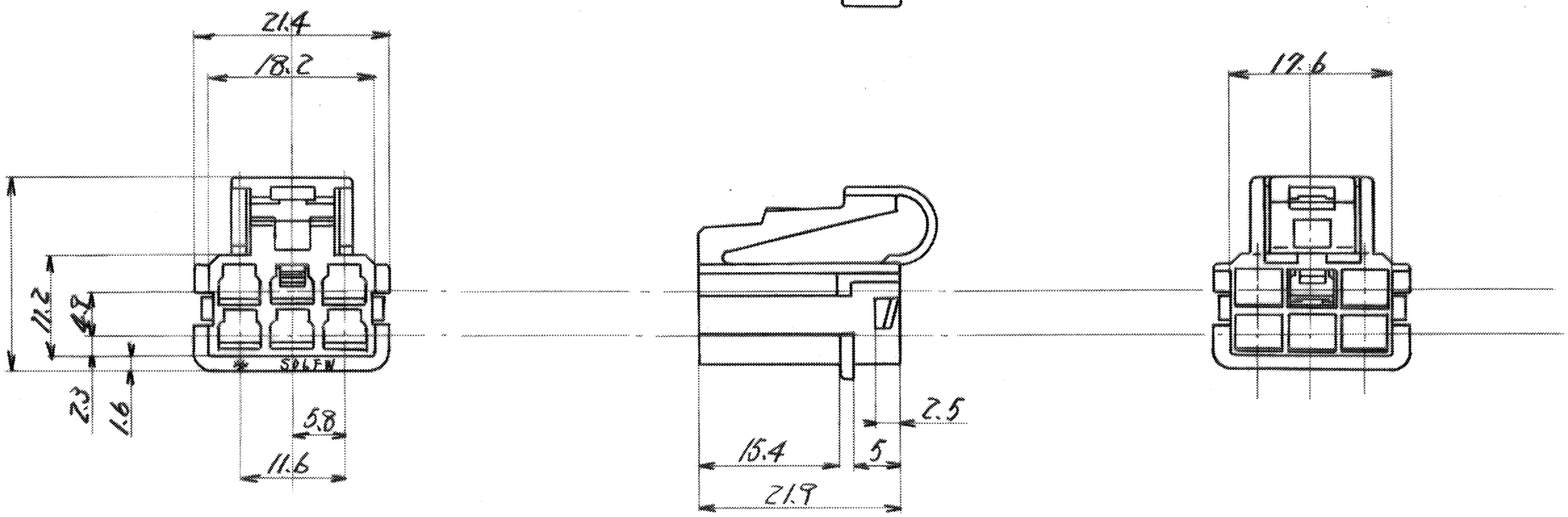

記号	部品名称	材質	色相	登録名称OUT.PUT	部品番号PART.No.

登録名称	S06FWカプラー				
材質	6ナイロン			部品名称	S06FW
表面処理					
仕上	調湿処理			部品番号	6100-5061
板厚		色相	ナチュラル	管理番号	S-11225/2 1/2
投影法	三角法	尺度	2/1	得意先 社名	
承認	検図	製図	設計	得意先 名称	
86.8.9	'86.8.9	'86.6.25	'86.6.3	得意先 番号	
赤田	谷内	樋口	石田	住友電気工業㈱住友電装㈱	

配布先

61.3.800 K

'25/04/11 出図 RELEASE COPYING PROHIBITED 複写厳禁 UNCONTROL DRAWING 非管理図面
SWS/営・営業企画部 SWS/Sales & Marketing Planning Department

'25/04/11 出図 RELEASE COPYING PROHIBITED 複写厳禁 UNCONTROL DRAWING 非管理図面
SWS/営・営業企画部 SWS/Sales & Marketing Planning Department

公差表	
一般公差	JIS

記号	変更記事	設変番号	日付	設計者
	一般承認用シート新設		86.6.25	石田
			. . .	
			. . .	
			. . .	
			. . .	

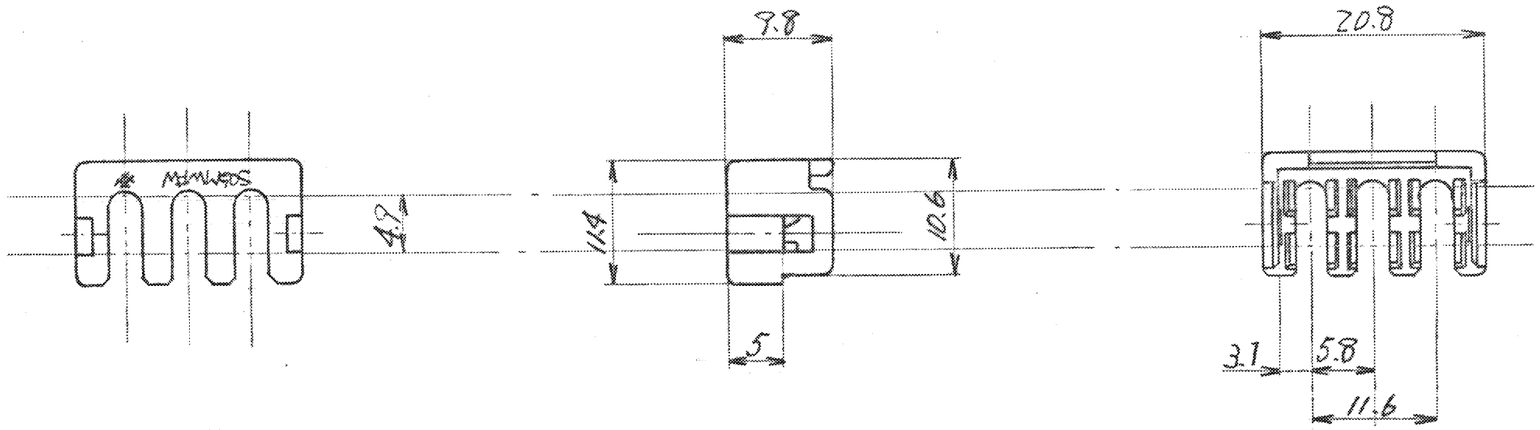

記号	部品名称	材質	色相	登録名称OUT.PUT	部品番号PART.No.

登録名称	S06MW-FWΔストッパー				
材質	6ナイロン			部品名称	S06MW-FWストッパー
表面処理					
仕上	調湿処理			部品番号	6918-0039
板厚		色相	黄	管理番号	S-112225/2/4/2
投影法	三角法	尺度	2/1	得意先 社名	
承認	検図	製図	設計	得意先 名称	
'86.8.29	'86.8.22	'86.6.25	'86.6.25	得意先 番号	
赤田	谷内	樋口	石田	住友電気工業㈱住友電装㈱	

配布先	

61.3.800 K

'25/04/11 出図 RELEASE COPYING PROHIBITED 複写厳禁 UNCONTROL DRAWING 非管理図面
SWS/営・営業企画部 SWS/Sales & Marketing Planning Department